QX 20P – 22

МАКСИМАЛЬНАЯ ГРУЗОПОДЪЕМНОСТЬ И ЭКСПЛУАТАЦИОННАЯ ГИБКОСТЬ

МОДЕЛИ QX, ОСНАЩЕННЫЕ ПОДНОЖКОЙ, ИМЕЮТ ПРЕВОСХОДНУЮ ЭКСПЛУАТАЦИОННУЮ ГИБКОСТЬ, ВО МНОГОМ БЛАГОДАРЯ ОТКИДЫВАЮЩЕЙСЯ ПОДНОЖКЕ. ОНИ МОГУТ ИСПОЛЬЗОВАТЬСЯ В ОГРАНИЧЕННОМ ПРОСТРАНСТВЕ ИЛИ НА СРЕДНИХ СКЛАДСКИХ ДИСТАНЦИЯХ, ИМЕЯ СКОРОСТЬ ПЕРЕДВИЖЕНИЯ 8-10 км/ч. ПРОЧНАЯ РАМА, ОСОБАЯ ТЕХНОЛОГИЯ РАЗРАБОТКИ ТЯГОВОГО ЭЛЕКТРОДВИГАТЕЛЯ И ТОРМОЗНОЙ СИСТЕМЫ С РЕКУПЕРАЦИЕЙ ЭНЕРГИИ – ЭТО ВСЕГО ЛИШЬ НЕКОТОРЫЕ ПРИМЕРЫ ИСПОЛЬЗОВАНИЯ НОВЕЙШИХ ТЕХНОЛОГИЙ В ДАННОЙ МАШИНЕ.

QX22

QX22 ИДЕАЛЬНО ПОДХОДИТ ДЛЯ ТРАНСПОРТИРОВКИ ГРУЗОВ С ДОСТАТОЧНО ВЫСОКОЙ СКОРОСТЬЮ И НА БОЛЬШИЕ РАССТОЯНИЯ. ПРОЧНОСТЬ КОНСТРУКЦИИ, ВЫСОКОЕ КАЧЕСТВО ДЕТАЛЕЙ И КОМПОНЕНТОВ, ПОВЫШЕННАЯ ГРУЗОПОДЪЕМНОСТЬ (2.2 т), ОТЛИЧНАЯ СКОРОСТЬ ПЕРЕДВИЖЕНИЯ (ДО 10 км/ч) И БОЛЬШОЙ ЗАРЯД АККУМУЛЯТОРА (315 ач) ДЕЛАЮТ ЭЛЕКТРИЧЕСКУЮ ТЕЛЕЖКУ QX22 ЛУЧШИМ ВАРИАНТОМ ДЛЯ ПРЕДПРИЯТИЙ, РАБОТАЮЩИХ В НЕСКОЛЬКО СМЕН.

КОЛЕСА

- Привод колес имеет достаточную мощность (2 кВт), а колеса – большие размеры (Ø 230x75).
- Два стабилизирующих колесика позволяют тележке передвигаться даже по достаточно сложным поверхностям, обеспечивая максимальную стабильность движения в любых условиях.

ДВИГАТЕЛИ

- Подъемный (2,2 кВт) и тяговый (2 кВт) электродвигатели рассчитаны на напряжение 24 В. Вертикальная установка двигателя позволяет не только быстро получить доступ ко всем компонентам электрической системы, но также минимизировать электропомехи и нагрузку на проводку.

Тяговый электродвигатель с независимым возбуждением (SEM) обеспечивает стабильную скорость передвижения, не зависящую от массы груза, в то время как электронный контроллер (MOSFET) позволяет более четко и плавно регулировать тяговое усилие и скорость передвижения.

Более того, машина оснащена микропереключателем, защищающим аккумулятор, исключающим бесцельноеиспользование электроэнергии, по мере достижения вилами тележки максимальной высоты их подъема.

ЗАМЕНА АККУМУЛЯТОРОВ X22

- Аккумуляторный отсек оснащен съемной рамой и внутренними роликами, минимизи рующими усилия по извлечению аккумуляторов и клемм.

Для быстрой замены аккумуляторов мы предлагаем специальное приспособление.

ТЕХНОЛОГИЯ И БЕЗОПАСНОСТЬ

- Машина оснащена 3 сенсорами, автоматически регулирующими скорость и снижающими ее до 6 км/ч при возникновении одной из следующих ситуаций:

1. Поперечные защитные рукоятки не подняты и не установлены в положение «Передвижение».
2. Сенсор радиуса поворота регистрирует кривую поворота на угол более 8 градусов.
3.Подножка не опущена.

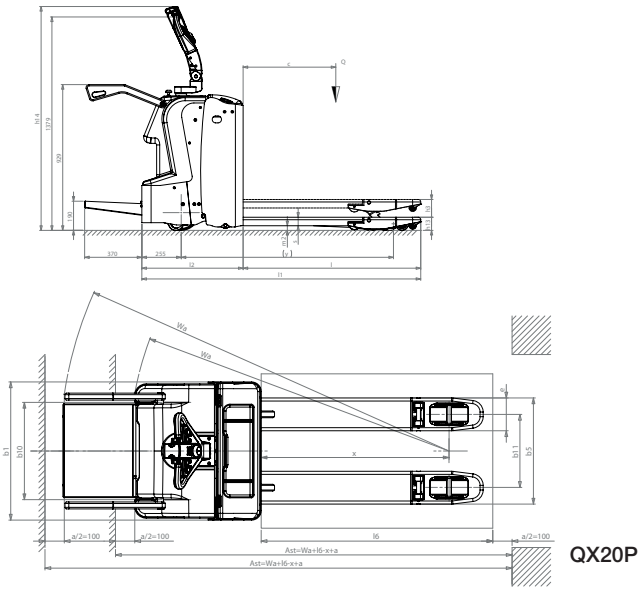

QX20P

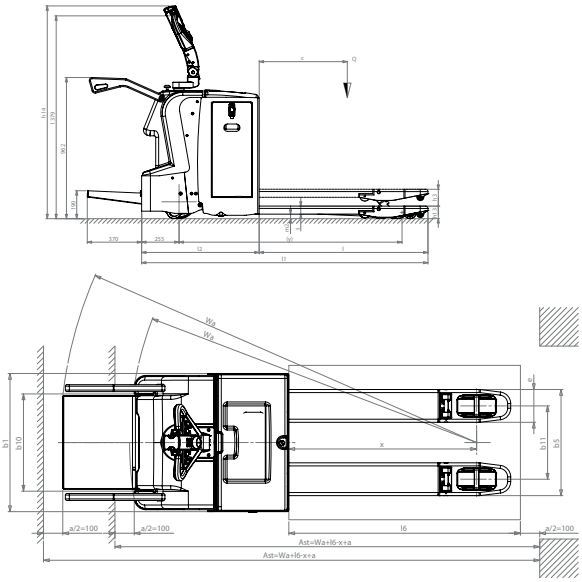

QX22

ОБЩАЯ ИНФОРМАЦИЯ	1.1	ИЗГОТОВИТЕЛЬ			LIFTER	LIFTER
	1.2	МОДЕЛЬ			QX20P	QX22
	1.3	ПРИВОД			ЭЛЕКТРИЧЕСКИЙ	ЭЛЕКТРИЧЕСКИЙ
	1.4	ТИП УПРАВЛЕНИЯ			РУЧНОЙ	РУЧНОЙ
	1.5	ГРУЗОПОДЪЕМНОСТЬ	Q	кг	2000	2200
	1.6	РАССТОЯНИЕ ДО ЦЕНТРА ТЯЖЕСТИ ГРУЗА	c	мм	600	600
	1.8	РАССТОЯНИЕ ОТ ОСИ РОЛИКОВ ДО ОСНОВАНИЯ ВИЛ	x	мм	973	973
	1.9	КОЛЕСНАЯ БАЗА	y	мм	1373	1520
НАГРУЗКА	2.1	ВЕС ТЕЛЕЖКИ С АККУМУЛЯТОРОМ (БЕЗ ГРУЗА) (см. поз. 6.5)		кг	564	637
	2.2	НАГРУЗКА НА ОСИ С ГРУЗОМ, ПЕРЕДНЯЯ/ЗАДНЯЯ ОСЬ		кг	1587/977	1877/960
	2.3	НАГРУЗКА НА ОСИ БЕЗ ГРУЗА, ПЕРЕДНЯЯ/ЗАДНЯЯ ОСЬ		кг	122/442	195/442
КОЛЕСА	3.1	КОЛЕСА			P+P/P	P+P/P
	3.2	РАЗМЕРЫ ПЕРЕДНИХ КОЛЕС (Ø x ширина)			85x80	85x80
	3.3	РАЗМЕРЫ ЗАДНИХ КОЛЕС (Ø x ширина)			230x75	230x75
	3.4	БОКОВЫЕ КОЛЕСА (Ø x ширина)			100x40	100x40
	3.5	ЧИСЛО КОЛЕС (x=ведомые) ПЕРЕДНИЕ/ЗАДНИЕ			1x-2/4	1x-2/4
	3.6	КОЛЕЯ, ПЕРЕДНИЕ КОЛЕСА	b10	мм	380	380
	3.7	КОЛЕЯ, ЗАДНИЕ КОЛЕСА	b11	мм	506	506
ПРОЧИЕ РАЗМЕРЫ	4.4	ВЫСОТА ПОДЪЕМА	h3	мм	115	115
	4.9	ВЫСОТА РУКОЯТКИ ПРИ ДВИЖЕНИИ ТЕЛЕЖКИ МИН/МАКС	h14	мм	1107/1450	1107/1450
	4.15	ВЫСОТА ВИЛ В ОПУЩЕННОМ ПОЛОЖЕНИИ	h13	мм	85	85
	4.19	ОБЩАЯ ДЛИНА ТЕЛЕЖКИ	l1	мм	1806/2176	1950/2320
	4.20	РАССТОЯНИЕ ДО ОСНОВАНИЯ ВИЛ	l2	мм	656/1026	800/1170
	4.21	ОБЩАЯ ШИРИНА ТЕЛЕЖКИ	b1	мм	716	716
	4.22	РАЗМЕРЫ ВИЛ	s/e/l	мм	55/170/1150	55/170/1150
	4.25	РАССТОЯНИЕ МЕЖДУ ВИЛАМИ (ПО НАРУЖНОМУ КРАЮ)	b5	мм	550/680	550/680
	4.32	КЛИРЕНС, В ЦЕНТРЕ КОЛЕСНОЙ БАЗЫ	m2	мм	30	30
	4.33	РАССТОЯНИЕ МЕЖДУ ПРОЛЕТАМИ СТЕЛЛАЖЕЙ ДЛЯ СВОБОДНОЙ РАБОТЫ С ПАЛЛЕТОЙ 1000x1200 (ПОПЕРЕЧНАЯ УСТАНОВКА ПАЛЛЕТЫ) (платформа поднята/опущена)	Ast	мм	1884/2230	2025/2382
	4.34	РАССТОЯНИЕ МЕЖДУ ПРОЛЕТАМИ СТЕЛЛАЖЕЙ ДЛЯ СВОБОДНОЙ РАБОТЫ С ПАЛЛЕТОЙ 800x1200 (ПРОДОЛЬНАЯ УСТАНОВКА ПАЛЛЕТЫ) (платформа поднята/опущена)	Ast	мм	2084/2430	2225/2582
	4.35	РАДИУС ПОВОРОТА ТЕЛЕЖКИ	Wa	мм	1657/2003	1798/2155
ХАРАКТЕ-РИСТИКИ	5.1	СКОРОСТЬ ДВИЖЕНИЯ ТЕЛЕЖКИ, С ГРУЗОМ/БЕЗ ГРУЗА		км/ч	6,0/6,0 (8,0/8,0)	6,0/6,0 (10,0/10,0)
	5.2	СКОРОСТЬ ПОДЪЕМА ТЕЛЕЖКИ, С ГРУЗОМ/БЕЗ ГРУЗА		м/с	0,04/0,05	0,04/0,05
	5.3	СКОРОСТЬ ОПУСКАНИЯ ТЕЛЕЖКИ, С ГРУЗОМ/БЕЗ ГРУЗА		м/с	0,05/0,04	0,05/0,04
	5.8	МАКСИМАЛЬНЫЙ ПРЕОДОЛЕВАЕМЫЙ УКЛОН, С ГРУЗОМ/БЕЗ ГРУЗА			8/20	8/20
	5.10	ТОРМОЗ			ЭЛЕКТРИЧЕСКИЙ	ЭЛЕКТРИЧЕСКИЙ
ПРИВОД	6.1	МОЩНОСТЬ ЭЛЕКТРОДВИГАТЕЛЯ ДЛЯ ПЕРЕДВИЖЕНИЯ ТЕЛЕЖКИ		кВт	2	2
	6.2	МОЩНОСТЬ ЭЛЕКТРОПРИВОДА ПОДЪЕМА ТЕЛЕЖКИ		кВт	2,2	2,2
	6.4	НАПРЯЖЕНИЕ/НОМИНАЛЬНАЯ ЕМКОСТЬ АККУМУЛЯТОРА C5		В/А ч	24/180	24/230
	6.5	ВЕС АККУМУЛЯТОРА		кг	190	216
	8.4	УРОВЕНЬ ШУМА		дБ(А)	56,4	56,4

G = резина, N = нейлон, P = полиуретан, A = сталь, NE = нейлон экстра

			QX20P	QX22
ДЛИНА ВИЛ	l	мм	1000	1000
РАССТОЯНИЕ ДО ЦЕНТРА НАГРУЗКИ	c	мм	6500	600
ОБЩАЯ ДЛИНА ТЕЛЕЖКИ	l1	мм	1656/2026	1800
РАССТОЯНИЕ ОТ ОСИ РОЛИКОВ ДО ИЗГИБА ВИЛ	y	мм	1223	1370
КОЛЕСНАЯ БАЗА	x	мм	823	823
ВЕС ТЕЛЕЖКИ В СБОРЕ (БЕЗ ГРУЗА)		кг	556	629
НАГРУЗКА НА ОСИ С ГРУЗОМ, ПЕРЕДНЯЯ/ЗАДНЯЯ ОСЬ		кг	1586/970	2098/816
НАГРУЗКА НА ОСИ БЕЗ ГРУЗА, ПЕРЕДНЯЯ/ЗАДНЯЯ ОСЬ		кг	121/435	243/471
РАДИУС ПОВОРОТА ТЕЛЕЖКИ	Wa	мм	1507/1865	1648/2005
РАССТОЯНИЕ МЕЖДУ ПРОЛЕТАМИ СТЕЛЛАЖЕЙ ДЛЯ СВОБОДНОЙ РАБОТЫ С ПАЛЛЕТОЙ 800x1200 (ПРОДОЛЬНАЯ УСТАНОВКА ПАЛЛЕТЫ)	Ast	мм	1884/2242	2025/2382

АККУМУЛЯТОР QX20P				
НАПРЯЖЕНИЕ АККУМУЛЯТОРА, НОМИНАЛЬНАЯ ЕМКОСТЬ C5		В/А ч	24/180	24/230
ВЕС АККУМУЛЯТОРА		кг	190	216

АККУМУЛЯТОР QX22				
НАПРЯЖЕНИЕ АККУМУЛЯТОРА, НОМИНАЛЬНАЯ ЕМКОСТЬ C5		В/А ч	24/230	24/315
ВЕС АККУМУЛЯТОРА		кг	216	277